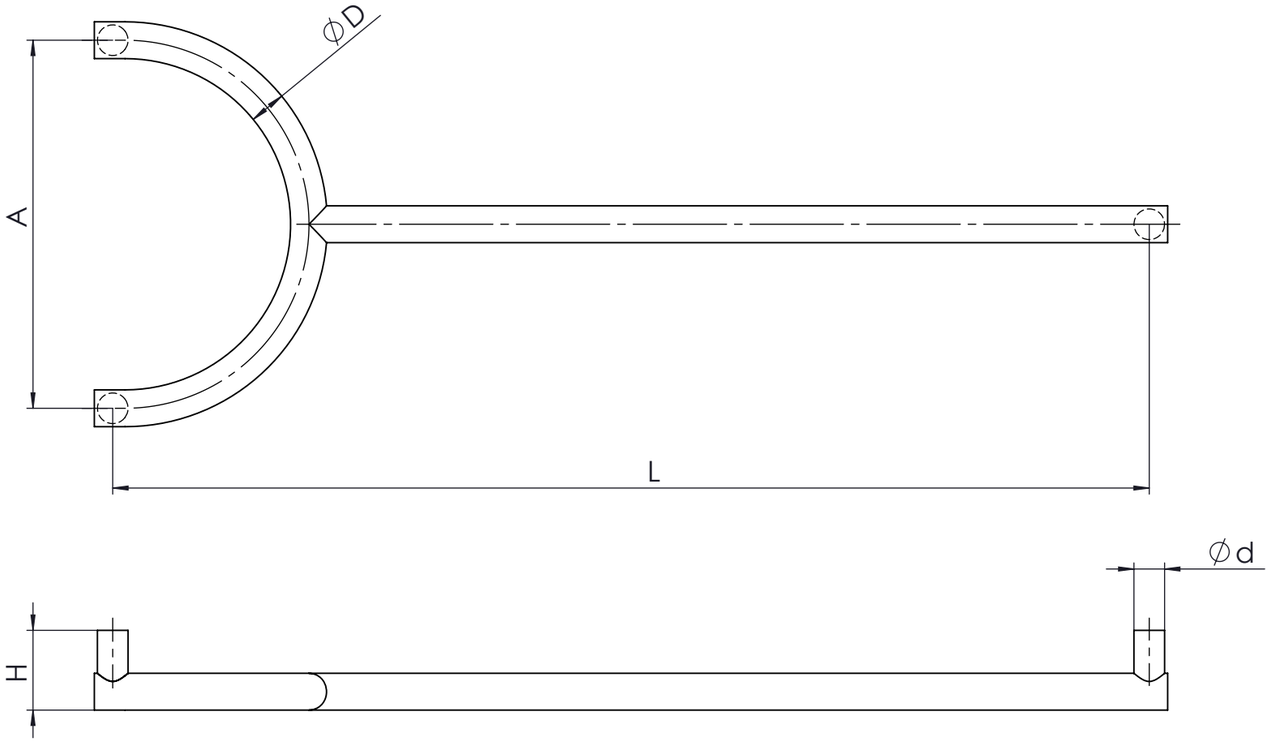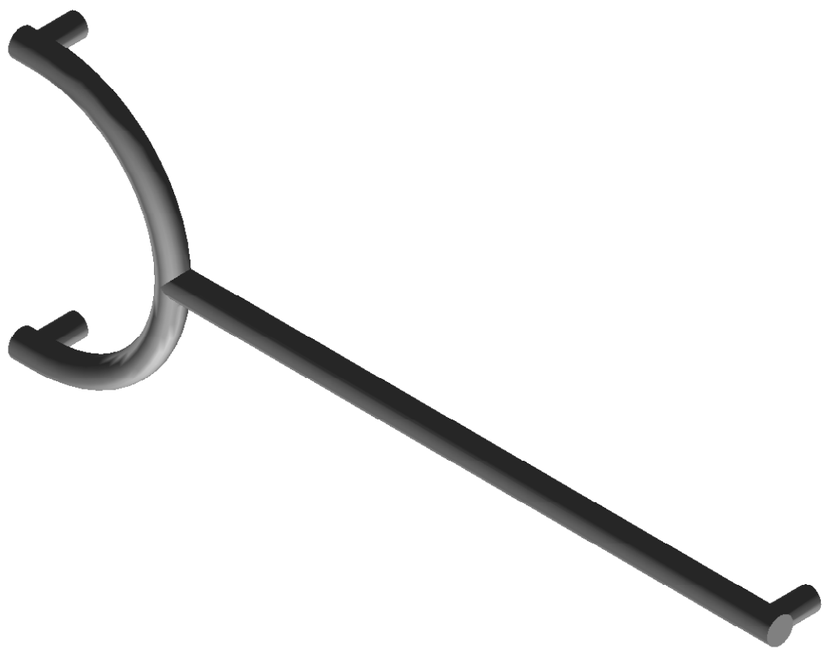
ØD
A
L
Ød
H